標準型

TP系列
(節能變頻液壓站)

TPC 系列
(節能變頻液壓站)

TP-N 系列
(無變頻驅動液壓站)

TP 系列

TP 系列: TP-AR / TP-V ●*節能液壓單元*

TP-AR
類別

TP	-	20	C	-	15	AR	16	B	22	-	□□□□		F1	-	10
系列		容量	驅動		功率	泵浦	排量	壓力	電壓		設計編號		選配件		牙型
①		②	③		④	⑤	⑥	⑦	⑧				⑨		⑩
													配件		

※:標準型

① 系列	TP(TP-AR)		④ 電機功率	電機功率(馬力)		油箱容積					
② 容量(L)	※10: 10L ※20: 20L ※30: 30L ※40: 40L 60: 60L 80: 80L					10L	20L	30L	40L	60L	80L
③ 驅動形式	C: 內藏式變頻器驅動 變頻器後開			07	0.75KW(1HP)	●	●	-	-	-	-
	R: 內藏式變頻器驅動 變頻器側開 馬達風扇在右側			15	1.5KW(2HP)	●	●	-	-	-	-
	※L: 內藏式變頻器驅動 變頻器側開 馬達風扇在左側			22	2.2KW(3HP)	●	●	●	●	-	-
	油箱容積(L): 10L / 20L / 30L 40L / 60L / 80L			37	3.7KW(5HP)	-	-	●	●	-	-
				55	5.5KW(7 1/2HP)	-	-	-	-	●	●
				-:不供應							
			⑤ 泵浦類型	AR系列變量柱塞泵							

⑥ 泵浦排量	08	08 cm³/rev	⑦ 壓力調整範圍	※B	12~70 kgf/cm²
	12	12 cm³/rev		※C	12~210 kgf/cm²
	16	16 cm³/rev		因各地區電壓的不同，電動機最大扭力會有差異。 變頻液壓站之標準壓力值，以出廠電壓AC220V為主。	
	22	22 cm³/rev			

⑧ 電壓	※22	AC220 50/60Hz	⑨ 選配件	F、P系列:油路塊 (詳細尺寸請參閱選配件P12~P14)	
	※38	AC380 50/60Hz			
	48	AC480 50/60Hz	⑩ 牙型	10	PT(RC)
	其他電壓可另洽詢。			40	BSPP(G)

TP 系列

TP 系列: TP-AR / TP-V ●*節能液壓單元*

TP-V 類別

TP	-	20	C	-	15	V	15	2	22	-	□□□□	T3	-	10
系列 ①		容量 ②	驅動 ③		功率 ④	泵浦 ⑤	排量 ⑥	壓力 ⑦	電壓 ⑧		設計編號	選配件 ⑨		牙型 ⑩
												配件		

※:標準型

① 系列	TP(TP-V)			④ 電機功率	電機功率(馬力)		油箱容積					
② 容量(L)	※10: 10L	※20: 20L					10L	20L	30L	40L	60L	80L
	※30: 30L	※40: 40L			07	0.75KW(1HP)	●	●	-	-	-	-
	60: 60L	80: 80L			15	1.5KW(2HP)	●	●	-	-	-	-
③ 驅動形式	C: 內藏式變頻器驅動 變頻器後開				22	2.2KW(3HP)	●	●	●	●	-	-
	R: 內藏式變頻器驅動 變頻器側開 馬達風扇在右側				37	3.7KW(5HP)	-	-	●	●	-	-
	※L: 內藏式變頻器驅動 變頻器側開 馬達風扇在左側				55	5.5KW(7 1/2HP)	-	-	-	-	●	●
	油箱容積(L): 10L / 20L / 30L 40L / 60L / 80L				-:不供應							
				⑤ 泵浦類型	V系列變量柱塞泵							

⑥ 泵浦排量	08	08 cm³/rev	⑦ 壓力調整範圍	※1	08~70 kgf/cm²
	15	15 cm³/rev		※2	15~140 kgf/cm²
	18	18 cm³/rev		※3	20~210 kgf/cm²
	23	23 cm³/rev		4	20~250 kgf/cm²
	25	25 cm³/rev		因各地區電壓的不同，電動機最大扭力會有差異。 變頻液壓站之標準壓力值，以出廠電壓AC220V為主。	
	38	38 cm³/rev			
	42	42 cm³/rev			

⑧ 電壓	※22	AC220 50/60Hz	⑨ 選配件	T:分流塊 (詳細尺寸請參閱選配件P12~P14)	
	※38	AC380 50/60Hz			
	48	AC480 50/60Hz	⑩ 牙型	10	PT(RC)
	其他電壓可另洽詢。				

TP 系列 ●TP-AR系列 變頻 外型圖 / 尺寸表

內藏右開式變頻器驅動

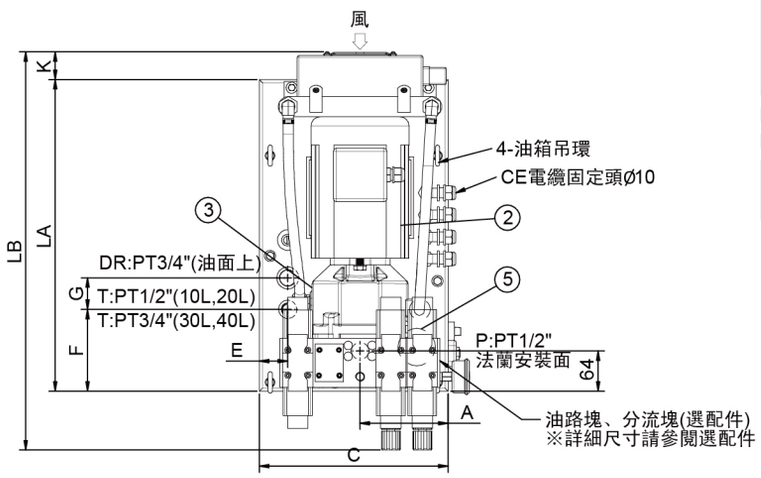

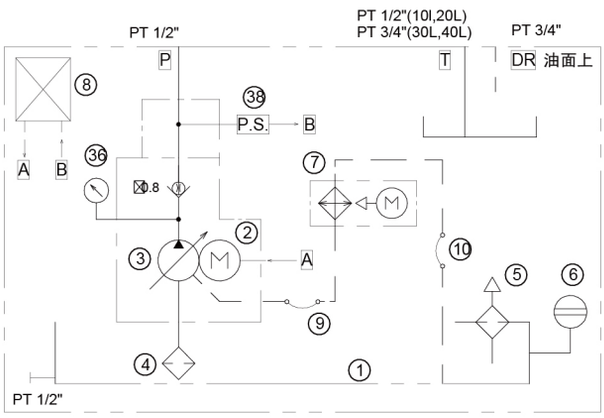

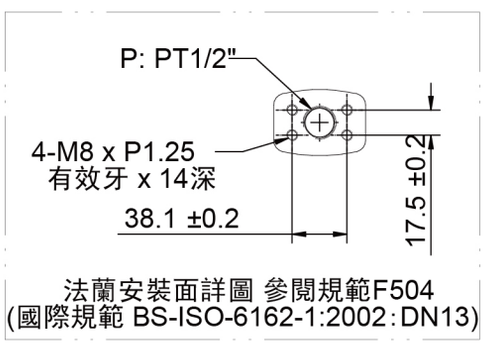

法蘭安裝面詳圖 參閱規範F504
(國際規範 BS-ISO-6162-1:2002:DN13)

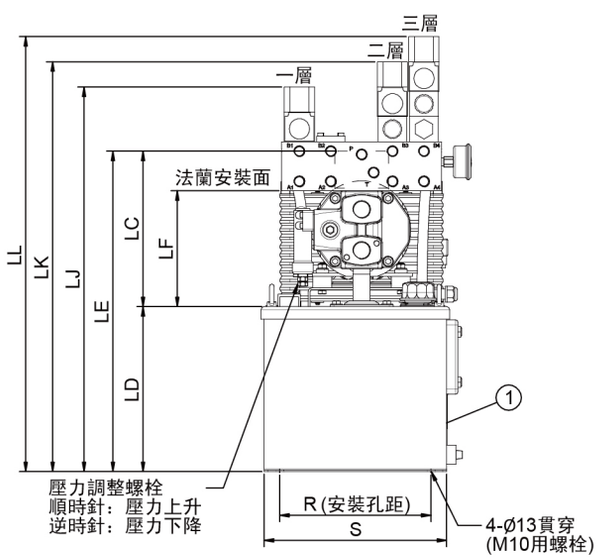

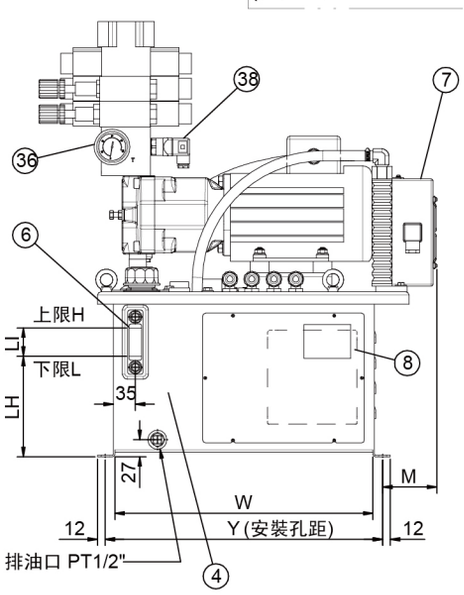

NO	名稱
1	油箱機殼
2	馬達電機
3	泵浦
4	吸油濾網
5	注油器
6	油面計
7	冷卻器
8	控制器
36	壓力錶
38	壓力感應器

型式	尺寸																								概算重量
	LA	LB	LC	LD	LE	LF	LH	LI	LJ	LK	LL	H	L	A	C	E	F	G	K	M	R	Y	S	W	(kg)
TP-10R-07AR＊＊＊	495	633	247		509	184			611	651	691								44	86					46
TP-10R-15AR＊＊＊	520	662	273	262	535	200	159	45	627	667	707	14L	10L	140	300	45	130	50	48	115	240	441	290	410	51
TP-10R-22AR＊＊＊	565	705	295		557	210			637	677	717								46	158					56
TP-20R-07AR＊＊＊	495	633	217		579	154			681	721	761								44	86					58
TP-20R-15AR＊＊＊	520	662	243	362	605	170	259	45	697	737	777	21L	18L	140	300	45	130	50	48	115	240	441	290	410	64
TP-20R-22AR＊＊＊	565	705	265		627	180			707	747	787								46	158					70
TP-30R-22AR＊＊＊	565	706	265	320	585	180	218	45	665	705	745	31L	25L	185	370	55	55	55	47	59	290	541	360	510	84
TP-30R-37AR＊＊＊	595	736																		89					92
TP-40R-22AR＊＊＊	565	706	265	420	685	180	318	45	765	805	845	43L	38L	185	370	55	55	55	47	59	290	541	360	510	89
TP-40R-37AR＊＊＊	595	736																		89					97

※本公司相關產品經設計變更後恕不另行通知。

TP 系列 ●TP-AR系列 變頻 外型圖 / 尺寸表

內藏左開式變頻器驅動

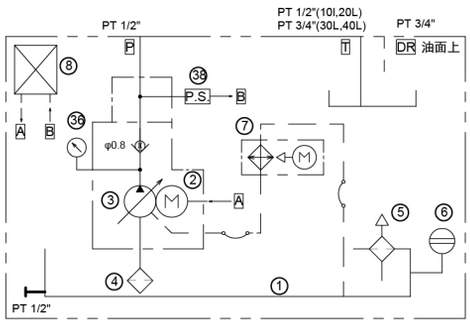

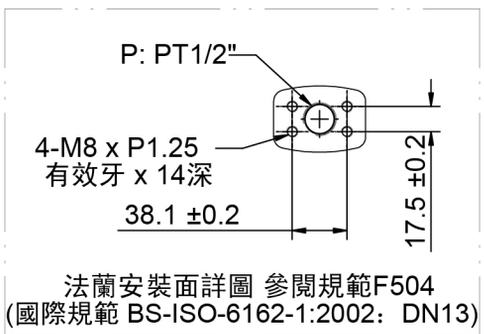

NO	名稱
1	油箱機殼
2	馬達電機
3	泵浦
4	吸油濾網
5	注油器
6	油面計
7	冷卻器
8	控制器
36	壓力錶
38	壓力感應器

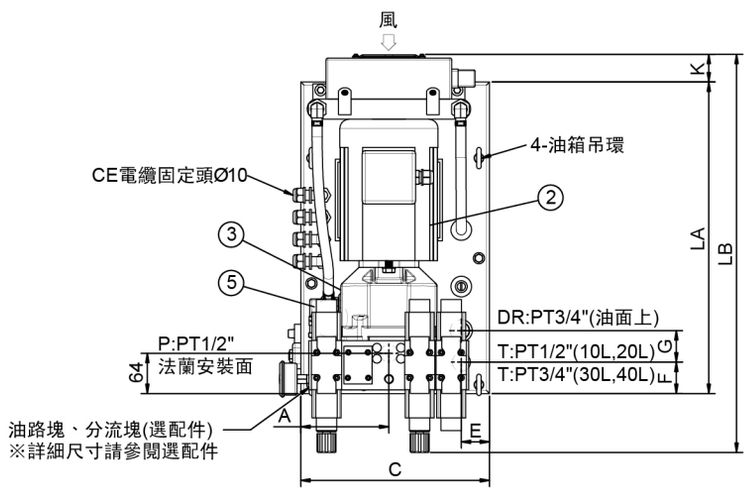

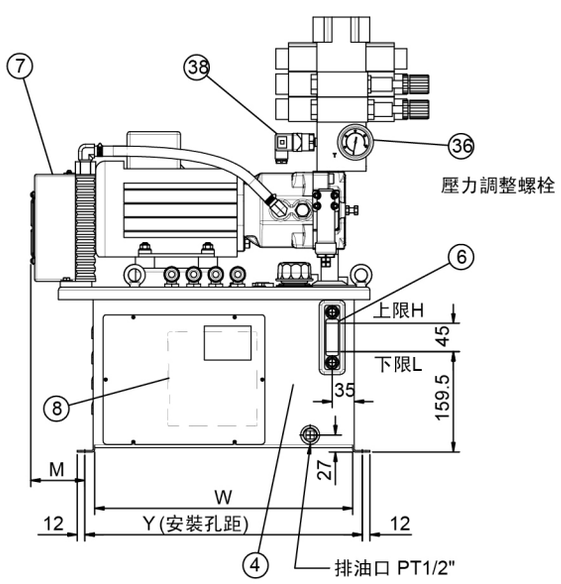

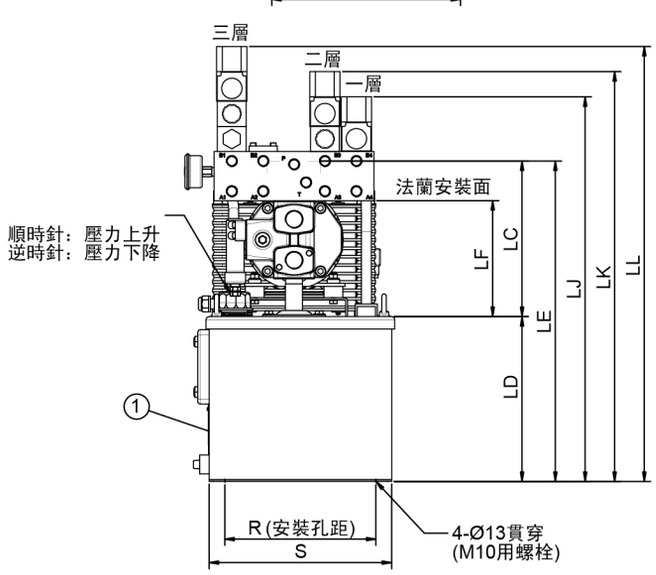

型式	尺寸																							概算重量
	LA	LB	LC	LD	LE	LF	LH	LI	LJ	LK	LL	H	L	A	C	E	F	G	K	M	R	Y	S	W	(kg)
TP-10L-07AR＊＊＊	495	633	247		509	184			611	651	691								44	86					46
TP-10L-15AR＊＊＊	520	662	273	262	535	200	159	45	627	667	707	14L	10L	140	300	45	130	50	48	115	240	441	290	410	51
TP-10L-22AR＊＊＊	565	705	295		557	210			637	677	717								46	158					56
TP-20L-07AR＊＊＊	495	633	217		579	154			681	721	761								44	86					58
TP-20L-15AR＊＊＊	520	662	243	362	605	170	259	45	697	737	777	21L	18L	140	300	45	130	50	48	115	240	441	290	410	64
TP-20L-22AR＊＊＊	565	705	265		627	180			707	747	787								46	158					70
TP-30L-22AR＊＊＊	565	706	265	320	585	180	218	45	665	705	745	31L	25L	185	370	55	55	55	47	59	290	541	360	510	84
TP-30L-37AR＊＊＊	595	736																		89					92
TP-40L-22AR＊＊＊	565	706	265	420	685	180	318	45	765	805	845	43L	38L	185	370	55	55	55	47	59	290	541	360	510	89
TP-40L-37AR＊＊＊	595	736																		89					97

※本公司相關產品經設計變更後恕不另行通知。

TP 系列

●TP-AR系列 變頻 外型圖 / 尺寸表

內藏後開式變頻器驅動

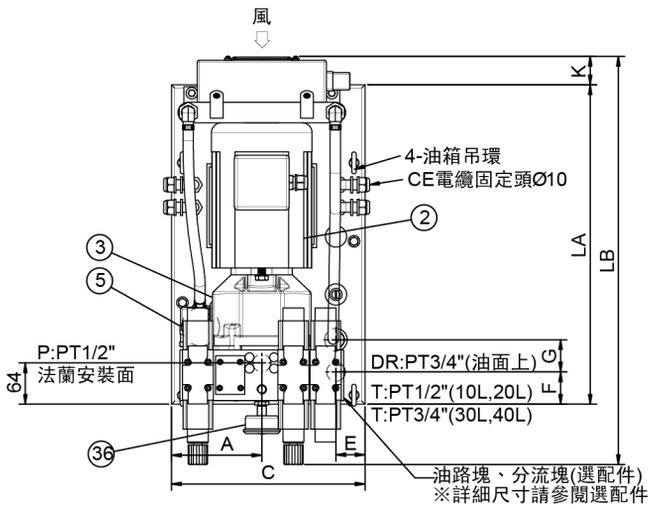

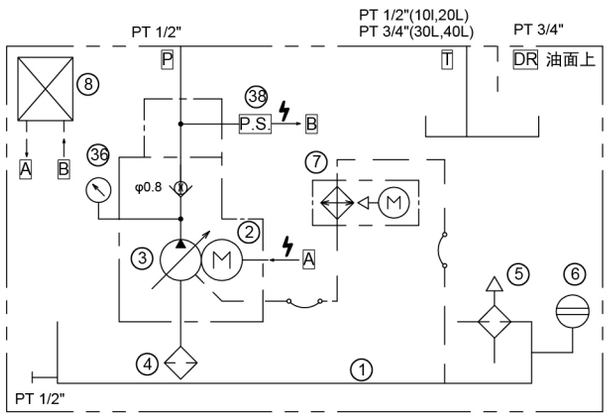

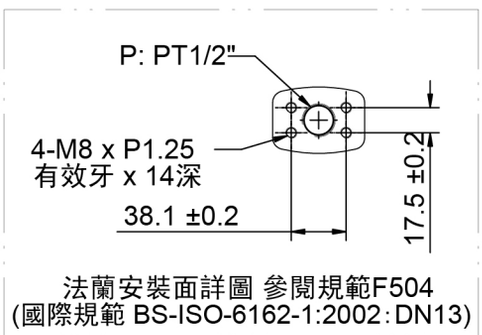

法蘭安裝面詳圖 參閱規範F504
(國際規範 BS-ISO-6162-1:2002:DN13)

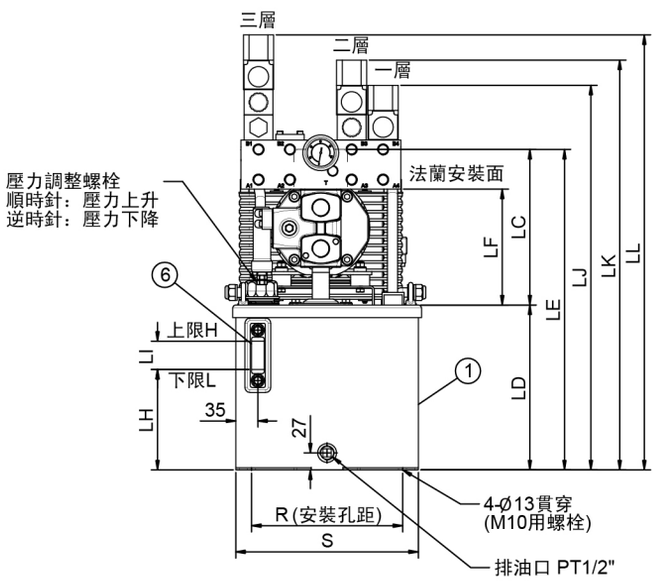

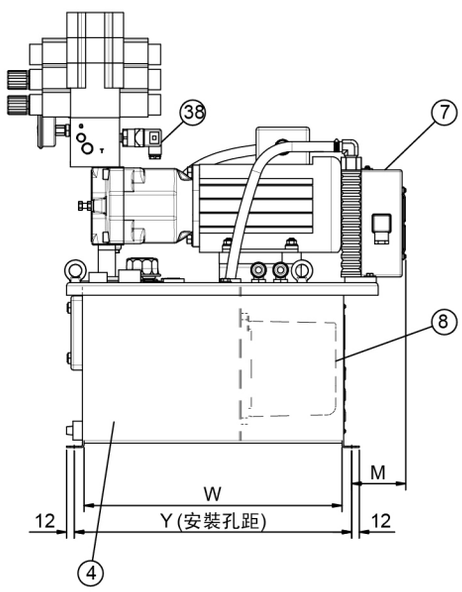

NO	名稱
1	油箱機殼
2	馬達電機
3	泵浦
4	吸油濾網
5	注油器
6	油面計
7	冷卻器
8	控制器
36	壓力錶
38	壓力感應器

型式	尺寸																								概算重量
	LA	LB	LC	LD	LE	LF	LH	LI	LJ	LK	LL	H	L	A	C	E	F	G	K	M	R	Y	S	W	(kg)
TP-10C-07AR＊＊＊	495	633	247		509	184			611	651	691								44	86					46
TP-10C-15AR＊＊＊	520	662	273	262	535	200	159	45	627	667	707	14L	10L	140	300	45	130	50	48	115	240	441	290	410	51
TP-10C-22AR＊＊＊	565	705	295		557	210			637	677	717								46	158					56
TP-20C-07AR＊＊＊	495	633	217		579	154			681	721	761								44	86					58
TP-20C-15AR＊＊＊	520	662	243	362	605	170	259	45	697	737	777	21L	18L	140	300	45	130	50	48	115	240	441	290	410	64
TP-20C-22AR＊＊＊	565	705	265		627	180			707	747	787								46	158					70
TP-30C-22AR＊＊＊	565	706	265	320	585	180	218	45	665	705	745	31L	25L	185	370	55	55	55	47	59	290	541	360	510	84
TP-30C-37AR＊＊＊	595	736																		89					92
TP-40C-22AR＊＊＊	565	706	265	420	685	180	318	45	765	805	845	43L	38L	185	370	55	55	55	47	59	290	541	360	510	89
TP-40C-37AR＊＊＊	595	736																		89					97

※本公司相關產品經設計變更後恕不另行通知。

TP / TPC / TN 系列 選配件 / 油路塊

P2 (適用泵浦類型: AR柱塞泵,VD葉片泵)

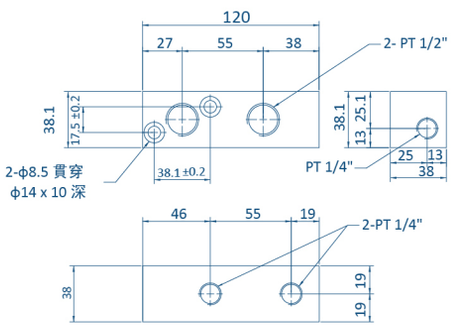

P3 (適用泵浦類型: AR柱塞泵,VD葉片泵)有插式閥孔

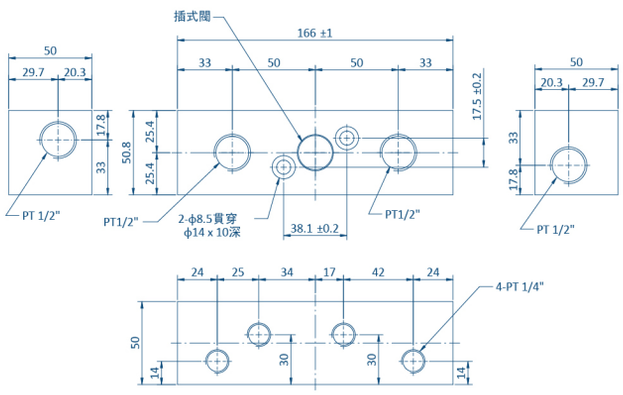

P3 (適用泵浦類型: AR柱塞泵,VD葉片泵)無插式閥孔

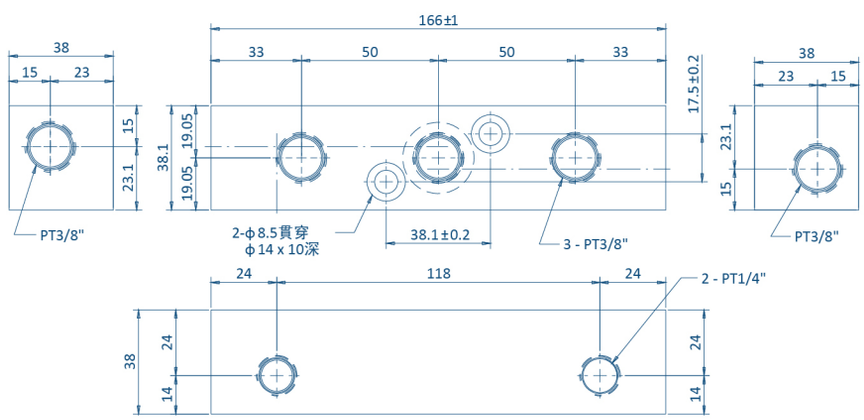

F1 (適用泵浦類型: AR柱塞泵,VD葉片泵)

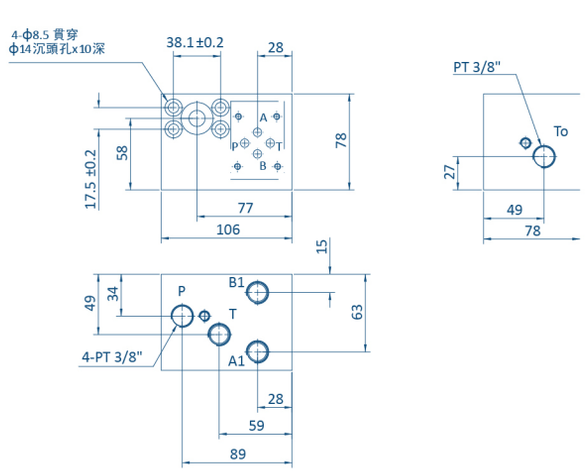

F2 (適用泵浦類型: AR柱塞泵,VD葉片泵)

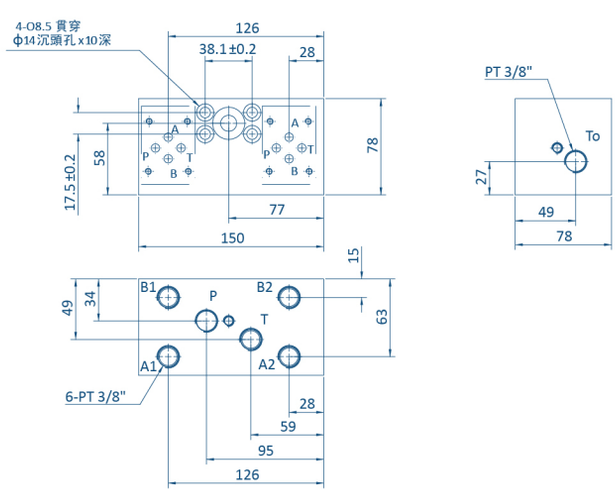

▲本公司相關產品經設計變更後恕不另行通知。

TP / TPC / TN 系列 選配件 / 油路塊

F3 (適用泵浦類型: AR柱塞泵,VD葉片泵)

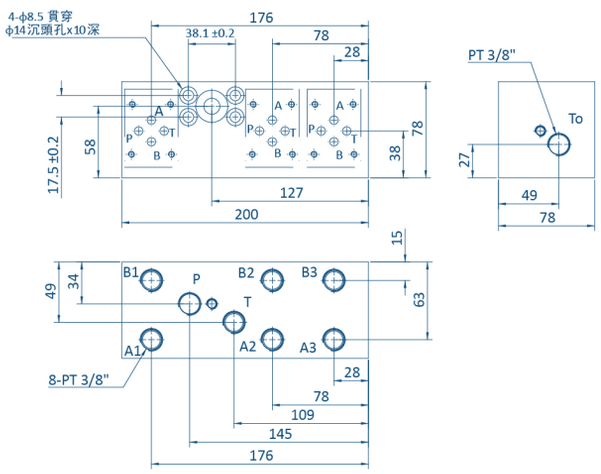

F4 (適用泵浦類型: AR柱塞泵,VD葉片泵)

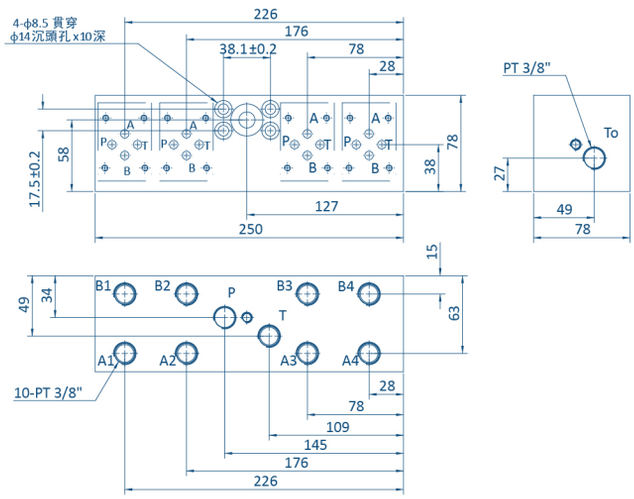

T3 (適用泵浦類型: AR / V 柱塞泵,VD葉片泵)

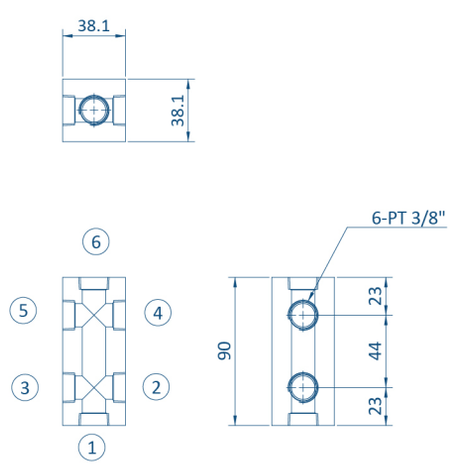

T4 (適用泵浦類型: AR / V 柱塞泵,VD葉片泵)

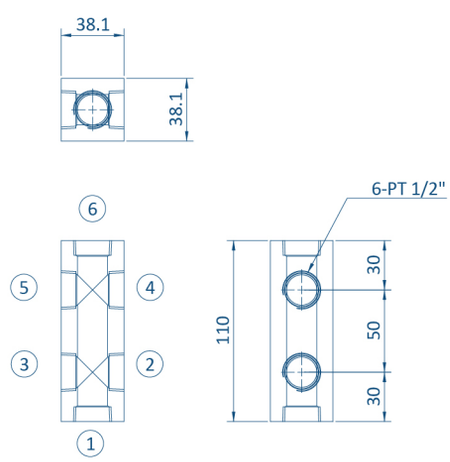

▲本公司相關產品經設計變更後恕不另行通知。

TP / TPC / TN 系列 選配件 / 油路塊

T6 (適用泵浦類型: AR / V 柱塞泵,VD葉片泵)

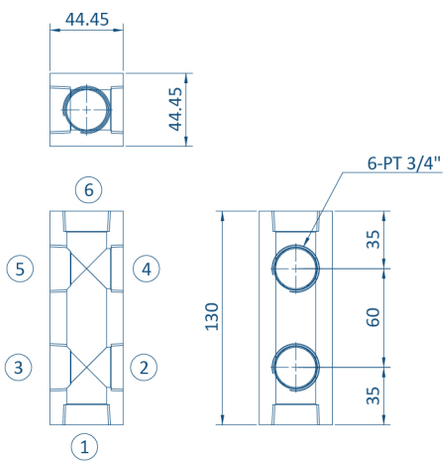

M02*1~M02*6 (適用泵浦類型: AR / V 柱塞泵,VD葉片泵)

P、T、A、B: PT 3/8”
(通過油管與泵連接)

	L1	L2	L3
M02*1	80	60	30
M02*2	130	110	65
M02*3	180	160	65
M02*4	230	210	115
M02*5	280	260	115
M02*6	330	310	165

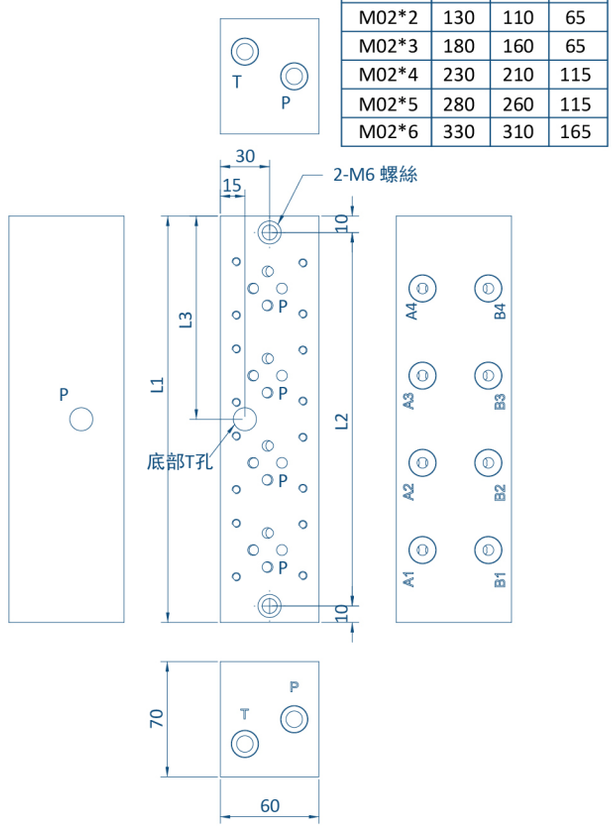

▲本公司相關產品經設計變更後恕不另行通知。

TN 客製化液壓站 系列

客製化變頻器液壓站產品特色

標準液壓站可後追加變頻器功能	■ 如果您已經在使用TN客製化標準型液壓泵站，則可購買追加的變頻器驅動組件即可。 ■ 只適合YEOSHE出品的泵浦馬達組合，與日系產品近於同品質效能下，有更優惠價格。 ■ 標準型液壓站可以使用者工作條件量身訂作。 裝配容易，可搭配不同柱塞泵或葉片泵設計，由多種控制方式整合，能形成系統，具有能源、小型化、低成本功能等優點，符合客戶各種需求YEOSHE液壓站適用於各種液壓機械上。

●臥式CNC電腦車床液壓泵站

單位:mm

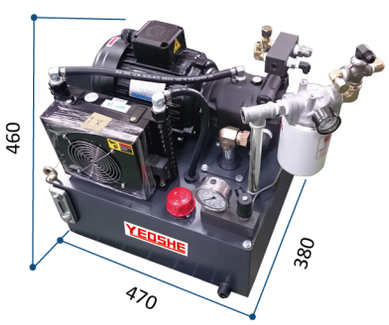

34L

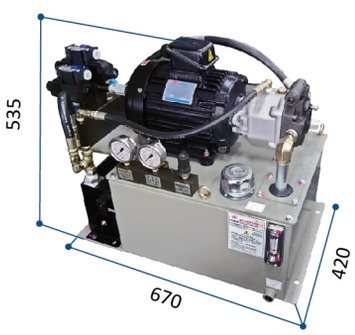

40L

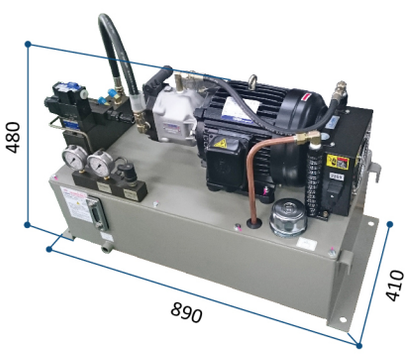

55L

●鋁輪圈專用加工液壓泵站

單位:mm

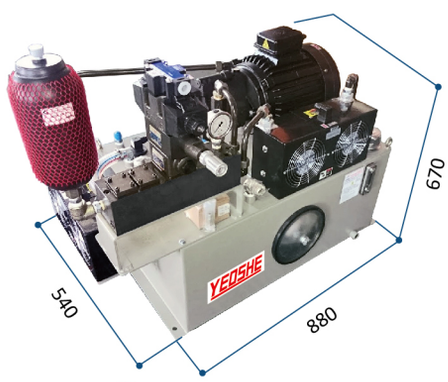

120L

●自動折彎成型機液壓泵站

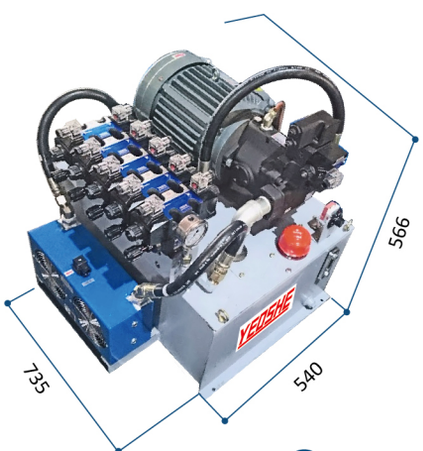

75L

▲客製化標準型液壓泵站，如欲詢問請來電與YEOSHE聯繫。

TP 客製化液壓站 系列

客製化變頻器液壓站產品特色

操作簡單	■ 無須改變原本的使用習慣。 ■ 接通電源即可啟動。 ■ 根據負荷壓力自動控制電動機的轉速，不需要精細的電器調整以及來自外部的指令等。
在斷開變頻器的狀態下也能正常運作	■ 在變頻器發生故障時，也能作為標準型液壓站使用，不停止生產線。
標準液壓站可後追加變頻器功能	■ 如果您已經在使用TP客製化液壓站，則可購買追加的變頻器驅動組件即可。只適合YEOSHE出品的泵浦馬達組合，與日系產品近於同品質效能下，有更優惠價格。 ■ 變頻器液壓站，可以使用者工作條件量身訂作。 ■ 裝配容易，可搭配不同柱塞泵或葉片泵設計，由多種控制方式整合，能形成系統，具有能源、小型化、低成本功能等優點，符合客戶各種需求YEOSHE液壓站適用於各種液壓機械上。

● 航太加工變頻器液壓泵站

單位：mm

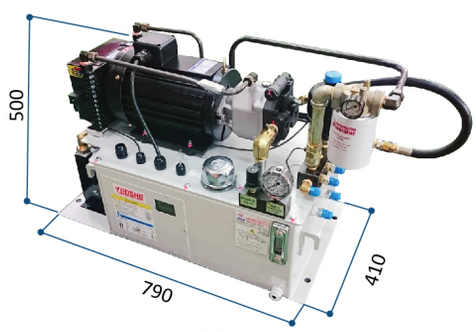

40L

● CNC電腦車床變頻器液壓泵站

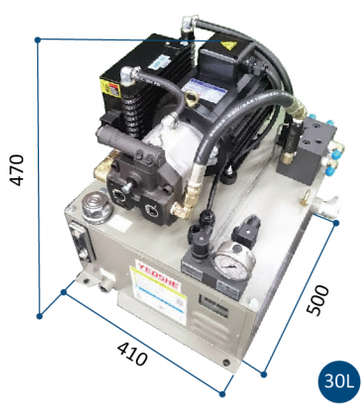

30L

● 塑膠射出成型機變頻器液壓泵站

單位：mm

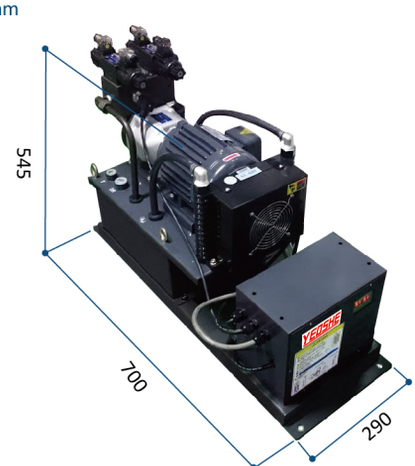

20L

▲客製化標準型液壓泵站，如欲詢問請來電與YEOSHE聯繫。